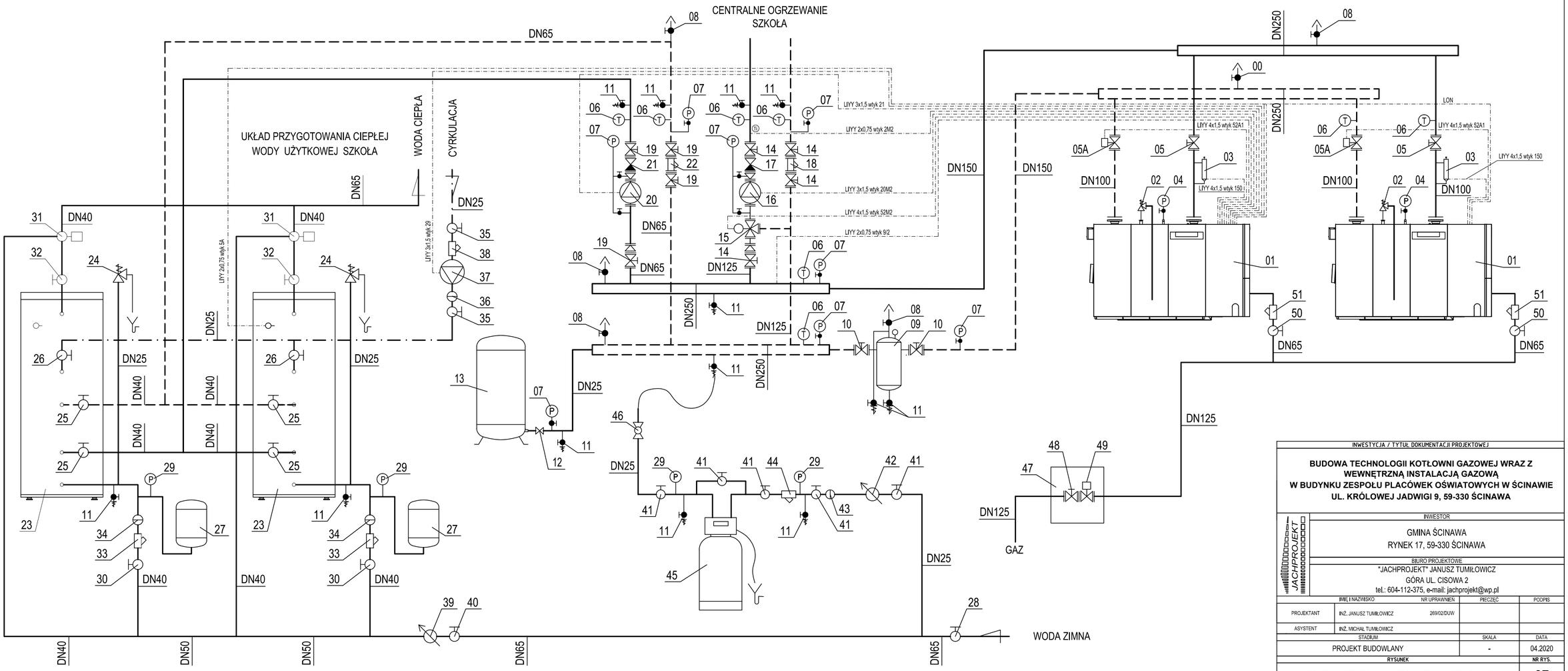

INWESTYCJA / TYTUŁ DOKUMENTACJI PROJEKTOWEJ

BUDOWA TECHNOLOGII KOTŁOWNI GAZOWEJ WRAZ Z WEWNĘTRZNĄ INSTALACJĄ GAZOWĄ W BUDYNKU ZESPOŁU PLACÓWEK OŚWIATOWYCH W ŚCINAWIE UL. KRÓLOWEJ JADWIGI 9, 59-330 ŚCINAWA

INWESTOR

GMINA ŚCINAWA
RYNEK 17, 59-330 ŚCINAWA

BIURO PROJEKTOWE

"JACHPROJEKT" JANUSZ TUMIŁOWICZ
GÓRA UL. CISOWA 2
tel.: 604-112-375, e-mail: jachprojekt@wp.pl

JACHPROJEKT

	IMIĘ I NAZWISKO	NR UPRAWNIEŃ	PIECZĘĆ	PODPIS
PROJEKTANT	INŻ. JANUSZ TUMIŁOWICZ	269/02/DUW		
ASYSTENT	INŻ. MICHAŁ TUMIŁOWICZ			

STADIUM	SKALA	DATA
PROJEKT BUDOWLANY	-	04.2020

RYSUNEK	NR RYS.
SCHEMAT IDEOWY AUTOMATYKI KOTŁOWNI	07